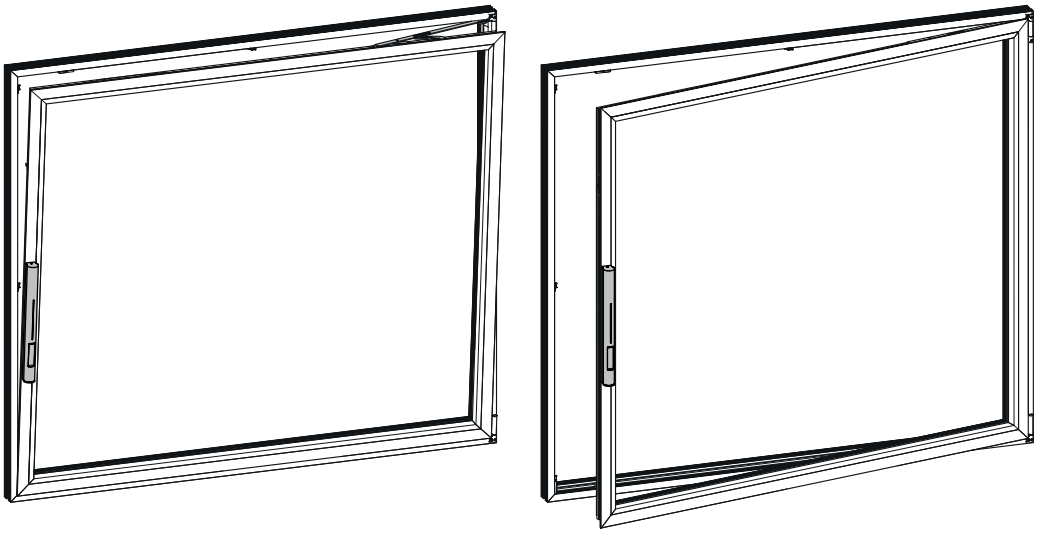

# F 1200+

原版操作说明书译本

ZH 用户手册

194824-01

GEZE

# 目录


1 关于本文件 ... 3
1.1 图标和显示元素 ... 3
1.2 目标群体 ... 3
1.3 有效性 ... 3
1.4 适用文件 ... 3
1.5 术语 ... 4
2 符合规定的使用 ... 4
3 产品责任 ... 4
4 安全提示 ... 5
4.1 人员资质 ... 5
4.2 安全使用 ... 5
4.3 剩余风险 ... 5
5 产品说明 ... 6
5.1 作用原理 ... 6
5.2 结构 ... 6
5.3 类型 ... 6
5.4 运行模式概览 ... 7
5.5 控制面板 ... 7
5.5.1 控制键 ... 8
5.6 LED 状态指示器 ... 8
5.7 接近传感器 ... 8
6 操作 ... 9
6.1 控制面板上的操作 ... 9
6.1.1 在翻转位置开启/关闭窗户 ... 9
6.1.2 在平开位置开启/关闭窗户 ... 9
6.1.3 在平开位置开启/关闭窗户 - 带有机械锁的变型 ... 9
6.1.4 中断自动模式 ... 9
7 清洁 ... 10
8 维护 ... 10
9 故障 ... 11
9.1 在发生故障时 F 1200+ 开窗器的表现 ... 11
9.2 清除障碍 ... 11
9.2.1 清除翻转位置的障碍 ... 12
9.2.2 清除平开位置的障碍 ... 12
9.3 故障排除 ... 12
9.4 发生故障/电源故障时的处理方法 ... 12
9.4.1 紧急锁定窗户 ... 13
9.4.2 紧急开启窗户 ... 14
10 停用 ... 14
11 拆卸 ... 14
12 废弃处理 ... 15
13 技术参数 ... 15

# 1 关于本文件

本用户手册介绍了窗系统的使用。窗系统由 F 1200+ 驱动器系统和一个窗户组成。用户手册中包含了有关清洁、维护、故障、停用、拆卸和废弃处理的信息。

- ▶ 有关驱动器系统和窗系统的更多信息，参见适用文件 ( 参见章节 1.4《适用文件》) 。
- ▶ 请仔细阅读本文件。
- ▶ 对于安装驱动器系统的窗户，请阅读并遵守制造商文档。
- ▶ 始终将本文件和所有适用文件妥善保存在窗系统附近，以备日后使用。

## 1.1 图标和显示元素

**警告提示**

本文件中的警告提示旨在提醒可能出现的剩余风险、财产损失和人员伤亡。

- ▶ 请始终阅读和遵守该警告提示。
- ▶ 请遵守所有已标记警告图标和警告语的步骤。

| 警告图标 | 警告语 | 含义 |
|---|---|---|
| ⚠ | **危险** | 人员受伤危险。<br>不遵守会导致重伤甚至死亡。 |
| ⚠ | **警告** | 人员受伤危险。<br>如不遵守则可能导致重度伤害。 |
| ⚠ | **小心** | 人员受伤危险。<br>如不遵守则可能导致轻度伤害。 |
| | **提示** | 财产损失。<br>不遵守可能会导致财产损失。 |

**其他图标和显示元素**

为说明正确的操作，对重要信息和技术信息进行重点介绍。

| 图标 | 含义 |
|---|---|
| ❗ | 表示《重要信息》<br>有关目标人群的信息，以便更好地理解或优化工作流程 |
| ℹ | 表示《补充信息》<br>有关其他文件的信息、技术提示等 |
| ▶ | 表示操作的图标：此时必须进行相应操作。<br>▶ 当有多个操作步骤时，请按顺序执行。 |

## 1.2 目标群体

本文件针对以下目标人群：

| 目标群体 | 说明 |
|---|---|
| 运营商 | 负责窗系统技术性维护的工作人员 |
| 用户 | 使用窗系统，并操作 F 1200+ 开窗器的人员 |

## 1.3 有效性

本文件适用于 F 1200+ 驱动器系统。

## 1.4 适用文件

| 文件 | 说明 |
|---|---|
| 安装说明 F 1200+ (ID 193236) | 开窗器和配件的机械安装 |
| 接线图 F 1200+ (ID 194811) | 电气连接、测试、调试、故障排除 |
| 有关窗户的文档 | 制造商的文档、<br>参见系统文档 |

## 1.5 术语

| 术语 | 说明 |
|---|---|
| 窗系统 | 由驱动器系统和窗户组成的组装单元 |
| 驱动器系统 | F 1200+ 开窗器和 F 1200 配件 |

# 2 符合规定的使用

窗系统由 F 1200+ 开窗器、F 1200 配件和用于私人和商业领域的窗户组成。该驱动器系统用于通过电动方式开启和关闭窗户。窗系统用于固定安装和垂直装入立面 , 适用于大型平开和下悬窗扇 :

- 用于日常通风和排气的驱动器系统
- F 1200+ 开窗器**未**获准用于防火保护应用 ( 如排烟排热系统、自然排烟排热装置等 ) 。
- F 1200+ 开窗器可作为窗户上的单个开窗器 ( 单开窗器 ) 。
  - **不**允许在一个窗户中多重安装两个或多个这种型号的开窗器。
- 本驱动器系统仅用于干燥空间内的使用 , 且不允许暴露在腐蚀性极强的环境中 ( 如海洋或海边空气 ) 。

其他或超过这一范围的利用皆视作不当使用。

# 3 产品责任

根据《产品责任法》中规定的制造商对其产品负有的责任 , 必须遵守本手册中包含的信息 ( 产品信息和符合规定的使用、错误使用、产品性能、产品维护、通知义务和指示义务 ) 。
保修是以按照制造商说明进行专业装配、安装和维护为前提的。
无视本《手册》中的规定将免除制造商的责任义务。

- 如若擅自对窗系统进行更改 , 则盖泽对由此产生的损失不承担任何责任。
- 如果与第三方设备和其他生产商的产品组合使用 , 则盖泽不承担保修责任。

# 4 安全提示

▶ 在使用本产品之前，请阅读并遵守以下安全提示，以确保人员安全。

## 4.1 人员资质

- **运营商**在得到相应指示后，才允许操作和使用窗系统。
- 获盖泽授权的专家和专业人员才允许进行装配、电气连接、调试、功能测试、维护、故障排除、调试和拆卸。

**运营商**

- 运营商负责确保窗系统的安全运行。
- 该产品不适合身体、感官或心理能力受限，或缺乏经验和/或知识的人群使用（包括儿童），除非由负责其安全的人员对其实行监督，或针对如何使用该产品提供指导。

▶ 请勿让儿童玩耍固定安装的调节和/或控制装置。
▶ 请将遥控器（如通过楼宇控制装置中的平板电脑进行控制）放在儿童接触不到的地方。

## 4.2 安全使用

**运营商**

▶ 请遵守盖泽规定的有关操作、维护、故障排除、停用和保养的各项条件。
▶ 由获盖泽授权的服务技术人员定期检查窗系统的安全操作。
▶ 未经盖泽同意，请勿对窗系统进行任何更改。
▶ 仅由获盖泽授权的专家执行维护、保养、故障排除、停用和拆卸。
▶ 对于 24V 电源电压的连接，只能指派专业电工完成。

**用户**

▶ 阅读并遵守有关使用窗系统的所有信息。
▶ 请勿执行任何本应由专业人员、专家和获盖泽授权的服务技术人员完成的任何工作。

## 4.3 剩余风险

**因碰撞、挤压和夹伤而造成伤害！**

▶ 在使用窗系统时，请确保在窗扇的关闭区域中没有伸入任何身体部位（手、手指）。

# 5 产品说明

窗系统的 F 1200+ 驱动器系统根据最新技术水平和公认的安全技术规则完成开发。

## 5.1 作用原理

F 1200+ 驱动器系统是一款用于大型平开和下悬窗自动化装置的开窗器。
它由一个紧贴窗户的配件和一个安装在窗扇上、用于实现电气操作的电动开窗器组成。开窗器通过该配件将窗扇移动到翻转位置 , 或将其解锁以调整至手动平开位置。
在自动翻转运行中可选用**防夹保护**。

## 5.2 结构

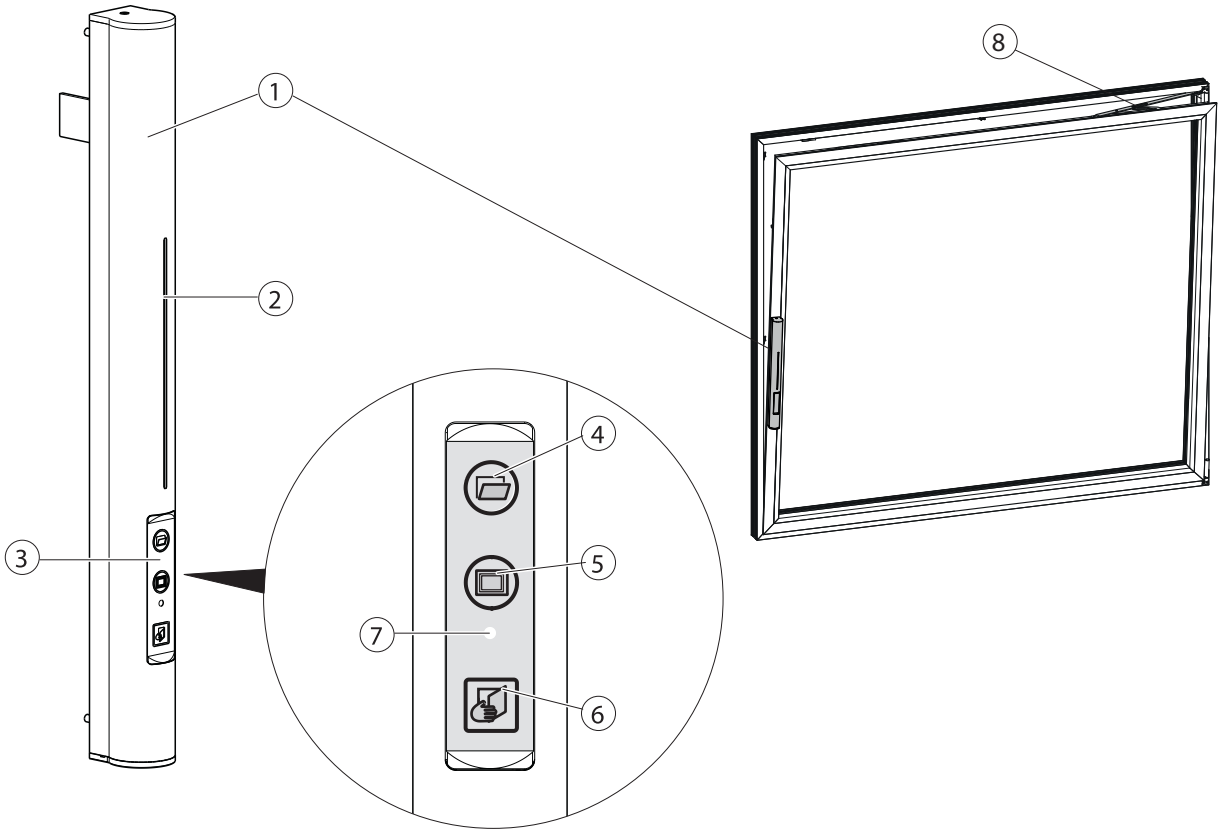


1 F 1200+ 开窗器
2 LED 状态指示器 ( 开启指示灯 )
3 控制面板
**4** **翻转开启**按键
**5** **翻转关闭**按键
**6** **平开位置**按键
7 接近传感器
8 F 1200+ 配件

## 5.3 类型

| 产品变型 | 功能 |
|---|---|
| F 1200+ 开窗器 | 电动翻转、平开和关闭功能。<br>▫ 平开位置已启用。 |
| F 1200+ 开窗器<br>带机械锁 | 电动翻转和关闭功能。<br>▫ 平开位置已锁定。只能由获授权的人员利用钥匙启用平开位置。 |

## 5.4 运行模式概览

| 运行模式 | 说明 |
|---|---|
| 自动化和电动式翻转通风 | 开窗器以可调节的通风速度在翻转位置开启或关闭窗户。开窗宽度最大为 180mm 且可灵活调节。 |
| 平开位置的手动通风 | 开窗器解锁窗户，从而可以将窗扇手动调整至平开位置。开窗器外壳此时作为手柄。 |
| 平开位置的手动通风 - 带锁的变型 | 在一些应用中，并不希望随时都可以将窗户手动调整至平开位置。<br>配有**机械锁的 F 1200+** 变型可防止在未经授权的情况下 ( = 无钥匙 ) 将窗扇打开至平开位置。 |

## 5.5 控制面板

用于控制开窗器的控制面板由 3 个电容式控制键 ( 以下简称为《按键》) 组成。

| | 图标 | 按键 | 功能 |
|---|---|---|---|
| 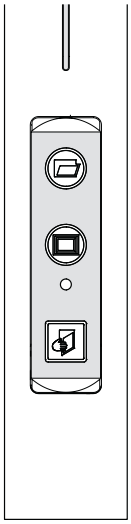 | | **翻转开启** | **开启窗扇**<br>开窗器从关闭位置解锁，并沿着**向上**的翻转方向移动。 |
| | | **翻转关闭** | **关闭窗扇**<br>开窗器将翻转的窗户移到**关闭**位置，并将窗户锁定在关闭位置。 |
| | | **平开位置** | **解锁窗扇**<br>开窗器解锁窗扇，从而可以手动将其调整至平开位置。<br>**锁定窗扇**<br>手动关闭窗扇后，开窗器将锁定窗扇。 |
| | | 所有按键 | 停止当前的开窗器移动<br>( **停止**指令 )。 |

### 5.5.1 控制键

- 背光按键处于有效状态 , 可触发按键的功能 ( 操作 ) 。
- 无背光的按键处于停用状态。

按下一个有效的按键之后 , 开窗器将执行相应操作。
执行指令期间 , 按键会持续闪烁。

**按键模式**
控制面板上的按键可以采用 3 种不同方式作出响应。

| 按键模式 | 说明 |
|---|---|
| 自保持运行模式 | 短按 1 次会触发按键的功能 ( 操作 ) 。<br>开窗器会自动移动到所需的最终位置。 |
| 按键操作<br>( 失知制动按键 ) | 用户必须在开窗器移动的过程中持续按下 (《长按》) 按键 , 从而执行该功能。<br>如果停止按压按键 , 开窗器将立即停止移动。 |
| 组合 | 自动切换控制键的功能 :<br>▫ 如果在《自保持运行模式》的按键模式下长按一个按键超过 2 秒钟 , 则开窗器将自动切换到按键模式 ( 失知制动按键 ) 。<br>**举例 :**<br>▫ 短按按键 1 次 , 则开窗器采用所定义的速度缓慢开启或关闭。<br>▫ 如果窗系统的运行时间太慢 , 则用户可通过长按按键 2 秒钟 ( 按键操作 ) 提高开窗器的移动速度。然后开窗器将以 15mm/s 的速度开启或关闭。 |

**按键误操作**
如果用户不慎按下了处于停用状态的 ( 无背光 ) 按键 , 则不会触发任何操作。
只有在当前窗户位置可以触发操作的按键是激活的 , 并会以背光显示。

**反复按压按键**
反复按压按键会使开窗器立即停止。

## 5.6 LED 状态指示器

LED 状态指示器是一种开启指示灯 , 并以不同颜色、不同的发光或闪烁模式显示状态和安全消息。
根据开窗器状态显示以下内容 :

- 窗户的移动或开窗宽度
- 状态消息 , 例如在发生故障时

| LED 状态指示器 | | | 含义 |
|---|---|---|---|
| 蓝色 | 自动模式 | 闪烁 3 次 | 在执行自动指令 ( 翻转通风 ) 前通知用户 |
| | | 持续点亮<br><br>升高或降低 | 显示在楼宇控制系统控制下的开窗或关窗宽度 |
| 黄色 | 故障 | 持续点亮 | 发生故障时 |
| | | 闪烁 3 次 | 开窗器在关闭方向上遇到障碍 |
| 浅蓝 | | 持续点亮<br>升高或降低 | 显示在控制面板上操作按键时的开窗和关窗宽度 |
| 红色 | 停止 -<br>传感器干预 | 点亮 3 秒钟 | 识别到传感器区域内的干预。<br>开窗器停止 , 以保护人员安全。 |

## 5.7 接近传感器

一旦在开窗器的传感器区检测到用户 , 控制面板上的接近传感器便会激活按键。在相应的窗户位置可以合理执行其功能的按键 , 才会在控制面板中激活并以背光显示。

# 6 操作

用户可以在 F 1200+ 开窗器的控制面板上操作窗系统。

也可以从楼宇控制系统 GLT ( 自动模式 ) 采用中央控制指令控制开窗器。您可以在接线图 F 1200+ (ID 194811) 中查看有关信息。

## 6.1 控制面板上的操作

### 6.1.1 在翻转位置开启/关闭窗户

| | |
|---|---|
| **开启窗扇** | ▶ 按下**翻转开启**按键。 |
| **关闭窗扇** | ▶ 按下**翻转关闭**按键。 |

### 6.1.2 在平开位置开启/关闭窗户

在关闭和锁定窗户后 , 才会激活**平开位置**按键。

**将窗扇移动至平开位置**

▶ 按下**平开位置**按键 3 秒以上 , 直到开窗器完全解锁窗户。
▶ 手动转开 ( 开启 ) 窗扇。此时所套装的开窗器外壳作为手柄元件。
如果窗扇已转开 , 将忽略所有自动通风指令。

**从平开位置关闭窗扇**

**小心 !**
**因碰撞、挤压和夹伤而造成伤害 !**
▶ 请确保在窗扇的关闭区域中没有伸入任何身体部位 ( 手、手指 ) 。

▶ 手动关闭窗扇 ( 压入关闭位置 ) 。
▶ 按下**平开位置**按键 3 秒以上。
窗户已锁定。

### 6.1.3 在平开位置开启/关闭窗户 - 带有机械锁的变型

**启用平开位置**
▶ 在窗户已锁定的情况下 , 利用钥匙 (2) 开启上方侧顶盖 (1) 上的锁。
▶ 移除侧顶盖。
开窗器启用**平开位置**。

**平开位置**按键已激活。

**将窗扇移动至平开位置**
参见章节6.1.2《在平开位置开启/关闭窗户》

**从平开位置关闭窗扇**
参见章节6.1.2《在平开位置开启/关闭窗户》

**停用平开位置**
▶ 重新装入和锁定侧顶盖。

**平开位置**已停用 , **平开位置**按键
已停用。

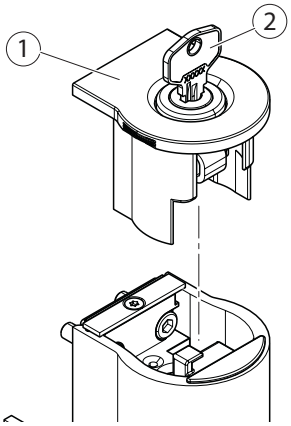


### 6.1.4 中断自动模式

通过**楼宇控制系统**控制窗系统时 , 开窗器处于**自动模式**。
在开窗器在自动控制下运行之前 , LED 状态指示灯将闪烁 3 次蓝光。

可以在接线图 F 1200+ (ID 194811) 中查看有关利用楼宇控制系统实行控制的相关信息。

**中断自动模式**
▶ 按下控制面板上的任意键。
自动模式中断 , 开窗器停止。

# 7 清洁

只能由接受过运营商指导的用户执行以下操作。

关于如何安全使用本系统，建筑运营商必须向清洁人员提供指导，且必须相应地告知与窗系统有关的危险。

**小心！**
**因碰撞、挤压和夹伤而造成伤害！**
▶ 在开始清洁工作前请锁定窗系统，避免意外操作。

**开窗器的外部清洁**
运营商和接受过相应指导的用户可自行清洁和养护开窗器表面。
▶ 在清洁窗户时，请确保开窗器不会直接接触水、清洁剂或溶剂。
▶ 利用柔软的湿布擦去表面污垢。
▶ 请勿使用清洁剂或溶剂。

**清洁窗户**
▶ 请遵守制造商有关清洁的各项提示。

# 8 维护

只能由专家和获盖泽授权的服务技术人员执行以下工作。

维护（维修和设置作业）期间不允许使用设备。
**运营商**须确保窗系统的功能正常。
▶ 仅允许由经过盖泽授权的专家进行维护和修复作业。
▶ 根据维护间隔在安全技术方面检查窗系统。

**维护间隔**
▫ 至少每年 1 次。

**小心！**
**因碰撞、挤压和夹伤而造成伤害！**
窗户会自动关闭。
▶ 阅读并遵守安全提示。
▶ 在维护工作前固定窗系统以防止意外移动。
▶ 开始维护工作之前：断开驱动器系统的电源供应并锁定，避免意外重启，并检查是否处于无电压状态。

**危险！**
**系统的带电部件会造成触电！**
▶ 开始维护工作之前：断开驱动器系统的电源供应并锁定，避免意外重启，并检查是否处于无电压状态。

**维护工作**
▶ 请检查驱动器系统的紧固元件和螺钉是否牢固。
▶ 请检查机械装置在以下各方面的功能和状态：
  ▫ 不平衡或磨损迹象
  ▫ 紧固件受损
▶ 检查驱动器系统的电气连接。
▶ 清除开窗器、配件和窗户上的异物。
▶ 请检查配件中铰链的灵活性。
▶ 定期润滑配件。
▶ 使用多用途润滑脂润滑各配件零件。
▶ 检查 CE 标志、警告提示和型号铭牌的完整性。

为了窗系统能够尽可能长时间地保值，并确保长期可靠和安全地运行窗系统，制造商建议签订维护合同。

# 9 故障

## 9.1 在发生故障时 F 1200+ 开窗器的表现

| 问题 | 原因 | 排除措施 |
|---|---|---|
| 打开/关闭时窗户会提前停住。<br>LED 状态显示器闪烁黄光。 | 门窗五金配件不灵活。 | ▶ 检查门窗五金配件是否正确安装。<br>▶ 检查门窗五金配件是否有损坏的零件。<br>▶ 涂脂润滑门窗五金配件的所有活动零件。 |
| 从倾斜或旋转位置锁闭时，窗户会提前停住。<br>LED 状态显示器闪烁黄光。 | | ▶ 检查门窗五金配件是否正确安装。<br>▶ 检查门窗五金配件是否有损坏的零件。<br>▶ 涂脂润滑门窗五金配件的所有活动零件，特别是锁销。<br>▶ 将所有门窗五金配件锁销调节为尽可能最小的压紧力。 |
| 从翻转位置关闭时窗户受阻。LED 状态指示器闪烁黄光。 | 在窗扇的关闭路径中有障碍物（例如手、物品）。 | ▶ 清除障碍（参见章节9.2《清除障碍》）。 |
| 从平开位置关闭时，窗户未锁定。LED 状态指示器闪烁黄光。 | 窗户未正常关闭。 | |
| 在接近时控制面板未点亮。 | 接近传感器无响应。 | 仍然可以操作控制面板上的按键。<br>▶ 点击控制面板上的任意按键。<br>已激活的按键点亮。 |
| 在操作按键时，控制面板不响应。 | 开窗器出现故障。 | ▶ 请与运营商或盖泽服务部门取得联系。<br>▶ 请由获授权的服务技术人员检查控制面板。 |
| 在操作按键时无任何指示。 | | ▶ 请与运营商或盖泽服务部门取得联系。<br>▶ 请由获授权的服务技术人员检查控制面板。 |
| LED 状态指示器不点亮。 | | 仍然可以使用窗系统。<br>▶ 请与运营商或盖泽服务部门取得联系。<br>▶ 请由获授权的服务技术人员检查 LED 状态指示器。 |

## 9.2 清除障碍

**小心！**
**因碰撞、挤压和夹伤而造成伤害！**
▶ 请确保在窗扇的关闭区域中没有伸入任何身体部位（手、手指）。

### 9.2.1 清除翻转位置的障碍

如果窗扇从翻转位置朝着**关闭**的方向移动，且窗内有卡入的障碍物，则开窗器将停止，并朝相反方向移动。

- LED 状态指示器将以闪烁信号（黄色）显示障碍。

**清除障碍**

▶ 清除关闭路径中的障碍物。

▶ 再次操作**翻转关闭**按键。

窗扇从翻转位置朝着**关闭**的方向移动。

### 9.2.2 清除平开位置的障碍

如果用户打算在**平开位置**再次关闭窗扇，则可能会发生窗扇无法充分压入关闭位置的情况。开窗器尝试锁定窗扇，并识别到（由于配件的安全锁）未正常关窗，因此无法锁定。

- LED 状态指示器以闪烁信号（黄色）指示无法正确锁定窗户。如果故障因窗户受阻而引起，且可以重新启动，则在 3 次闪烁之后故障指示灯熄灭。

**清除障碍**

▶ 清除关闭路径中的任何障碍物。
▶ 将窗扇再次完全按压关闭。
▶ 操作**平开位置**按键。

将锁定窗扇。

## 9.3 故障排除

只能由接受过指导的运营商、专家和获盖泽授权的服务技术人员执行以下工作。

在发生故障时，LED 状态指示灯将持续点亮黄光，直到**获授权的服务技术人员**排除故障为止。

▶ 请勿自行排除故障。
▶ 必要时执行紧急锁定/开启（参见章节9.4《发生故障/电源故障时的处理方法》）。
▶ 停止运行驱动器系统（参见章节10《停用》）。
▶ 锁定窗系统和驱动器系统，防止触发（如标有《停止使用》说明的指示牌）。

## 9.4 发生故障/电源故障时的处理方法

只能由接受过指导的运营商、专家和获盖泽授权的服务技术人员执行以下工作。

如果驱动器系统出现故障或人为故障、发生机械损坏或电源故障，则可能需要紧急开启或紧急关闭窗扇。

▶ 发生电源故障时：
  - 紧急开启窗扇（参见章节9.4.2《紧急开启窗户》）。
  - 紧急关闭窗扇（参见章节9.4.1《紧急锁定窗户》）。
▶ 对于其他原因（故障、人为故障、机械损坏）：
  请与盖泽服务部门或获盖泽授权的服务技术人员取得联系，以排除故障。

**小心！**
**因碰撞、挤压和夹伤而造成伤害！**

▶ 请确保在窗扇的关闭区域中没有伸入任何身体部位（手、手指）。

**提示！**
**不合适的工具导致开窗器受损！**

▶ 切勿使用电动螺丝刀或类似工具移动主轴。

### 9.4.1 紧急锁定窗户

- ▶ 将开窗器与 24V 电源电压断开。
- ▶ 移除上方侧顶盖 (1)。

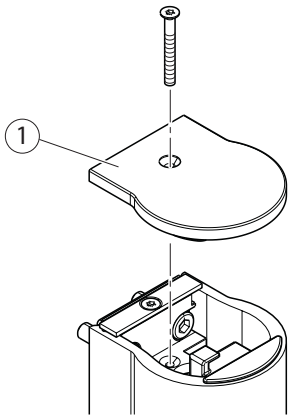


在发生电源故障时 , 主轴位置可能不明确。

- ▶ 请使用内六角扳手 (SW 5) 顺时针旋转主轴的内六角螺丝 (2) , 直到止挡位置 ( 止动块 ) 。

主轴现在的位置明确。

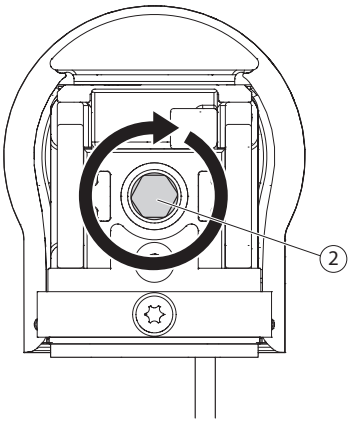


- ▶ 逆时针旋转主轴 3 转 ( 相当于大约 16 mm 行程 ) 。

现在到达**锁定位置**。

- ▶ 请确保已正确锁定窗户。
- ▶ 重新安装侧顶盖 (1)。

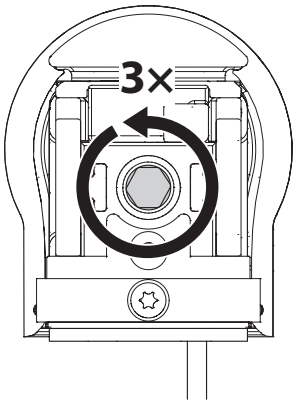


- ▶ 为开窗器重新连接 24V 电源电压。

为开窗器再次通电时 , 窗户保持在**关闭位置**并已经锁定。
开窗器确定其位置 , 并自行校准。期间窗户不移动。

### 9.4.2 紧急开启窗户

▶ 将开窗器与 24V 电源电压断开。
▶ 移除上方侧顶盖 (1)。

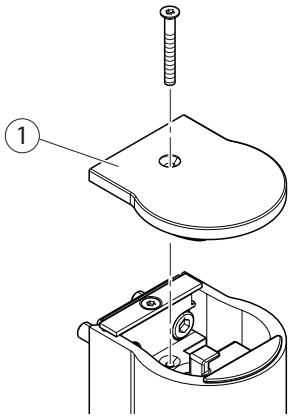


在发生电源故障时 , 主轴位置可能不明确。
▶ 请使用内六角扳手 (SW 5) 顺时针旋转主轴的内六角螺丝 (2) , 直到止挡位置 ( 止动块 ) 。
主轴现在的位置明确。
现在到达**解锁位置**。
▶ 请确保已正确锁定窗户。
▶ 重新安装侧顶盖 (1)。

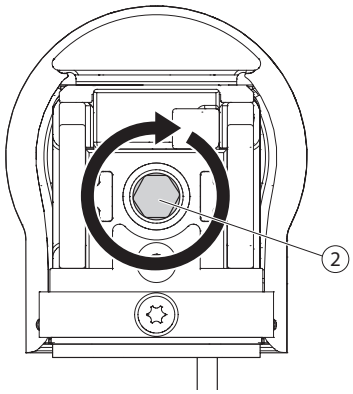


▶ 为开窗器重新连接 24V 电源电压。
为开窗器再次通电时 , 窗户保持在**开启位置**且**未**锁定。
开窗器确定其位置 , 并自行校准。期间窗户不移动。

## 10 停用

只能由接受过指导的运营商、专家和获盖泽授权的服务技术人员执行以下工作。

▶ 将窗系统调整为《已关闭》和《已锁定》位置。
▶ 断开驱动器系统的电源 , 或将其与 24V 电源电压断开。
▶ 请锁定驱动器系统避免意外重启 , 并检查是否处于无电压状态。
▶ 锁定窗系统防止触发 ( 如标有《停止使用》说明的指示牌 ) 。

## 11 拆卸

只能由接受过指导的运营商、专家和获盖泽授权的服务技术人员执行以下工作。

**危险 !**
**驱动器系统的带电部件会造成触电 !**
▶ 拆卸驱动器系统之前请断开电源供应并锁定 , 避免意外重启 , 并检查是否处于无电压状态。

拆卸与装配的工作内容相同 , 但顺序相反。

关于拆卸的信息参见安装说明 F 1200+ (ID 193236)。

# 12 废弃处理

只能由接受过指导的运营商、专家和获盖泽授权的服务技术人员执行以下工作。

本驱动器系统由可回收材料组成 , 废弃处理时应予以回收。

- ▶ 停止运行驱动器系统 ( 参见章节10《停用》) 。
- ▶ 根据材料类型对单个组件进行分类 :
  - ▫ 铝 ( 型材……)
  - ▫ 铁 ( 螺栓、链条、.....)
  - ▫ 塑料
  - ▫ 电子零件 ( 电机、控制装置、变压器、继电器、……)
  - ▫ 电缆
- ▶ 拆卸驱动器系统 ( 参见章节 11《拆卸》) 。
- ▶ 按照法规对所有材料进行废弃处理。

# 13 技术参数

| 机械参数 | 数值 |
|---|---|
| 适用窗户类型 | 平开下悬窗 , 铝合金 |
| 力 [N]<br>▫ 解锁平开位置<br>▫ 锁定和翻转位置 | <br>500<br>700 |
| 开窗宽度 (mm)<br>▫ 主关闭边缘 | <br>180 |
| 主轴行程 [mm]<br>▫ 平开功能<br>▫ 翻转功能 | <br>18<br>60 |
| 主关闭边缘的<br>行程速度 [mm/s]<br>*可设置参数 MIN=11 至 MAX=32 | <br>开 : 11*<br>关闭 : 11* |
| 锁定时间 [s] | 4 |
| 重量 [kg] | 1.8 |
| 长 x 宽 x 高尺寸 [mm] | 505 x 45 x 52 |
| 音量 [dBA] | 最高 70 |

| 电气数据 | 数值 |
|---|---|
| 电压 [V DC] | 24 ±10%, SELV |
| 耗电量 [A] | 2.5 |
| 功率消耗 [W] | 60 |
| 接通时间 [%] | 30 |
| 终端位置断电开启 | 通过内置位移传感器以电子方式 |
| 终端位置断电关闭 | 通过内置位移传感器以电子方式 |
| 过载断路 | 通过耗电量以电子方式进行 |
| 接近传感器功能 [mm] | 0 … 200 |
| 集成控制键 | 开启、关闭、平开位置 |
| 集成指示器 | 开窗宽度 , 工作状态 |
| 防护等级 | III |

| 环境条件 | 数值 |
|---|---|
| 环境温度 [°C] | -5 ...+70 |
| 防护等级 | IP40 |
| 应用领域 | 干燥室内 |

**Germany**
GEZE GmbH
Niederlassung Süd-West
Tel. +49 (0) 7152 203 594
E-Mail: leonberg.de@geze.com

GEZE GmbH
Niederlassung Süd-Ost
Tel. +49 (0) 7152 203 6440
E-Mail: muenchen.de@geze.com

GEZE GmbH
Niederlassung Ost
Tel. +49 (0) 7152 203 6840
E-Mail: berlin.de@geze.com

GEZE GmbH
Niederlassung Mitte/Luxemburg
Tel. +49 (0) 7152 203 6888
E-Mail: frankfurt.de@geze.com

GEZE GmbH
Niederlassung West
Tel. +49 (0) 7152 203 6770
E-Mail: duesseldorf.de@geze.com

GEZE GmbH
Niederlassung Nord
Tel. +49 (0) 7152 203 6600
E-Mail: hamburg.de@geze.com

GEZE Service GmbH
Tel. +49 (0) 1802 923392
E-Mail: service-info.de@geze.com

**Austria**
GEZE Austria
E-Mail: austria.at@geze.com
www.geze.at

**Baltic States**
Lithuania / Latvia / Estonia
E-Mail: baltic-states@geze.com

**Benelux**
GEZE Benelux B.V.
E-Mail: benelux.nl@geze.com
www.geze.be
www.geze.nl

**Bulgaria**
GEZE Bulgaria - Trade
E-Mail: office-bulgaria@geze.com
www.geze.bg

**China**
GEZE Industries (Tianjin) Co., Ltd.
E-Mail: chinasales@geze.com.cn
www.geze.com.cn

GEZE Industries (Tianjin) Co., Ltd.
Branch Office Shanghai
E-Mail: chinasales@geze.com.cn
www.geze.com.cn

GEZE Industries (Tianjin) Co., Ltd.
Branch Office Guangzhou
E-Mail: chinasales@geze.com.cn
www.geze.com.cn

GEZE Industries (Tianjin) Co., Ltd.
Branch Office Beijing
E-Mail: chinasales@geze.com.cn
www.geze.com.cn

**France**
GEZE France S.A.R.L.
E-Mail: france.fr@geze.com
www.geze.fr

**Hungary**
GEZE Hungary Kft.
E-Mail: office-hungary@geze.com
www.geze.hu

**Iberia**
GEZE Iberia S.R.L.
E-Mail: info.es@geze.com
www.geze.es

**India**
GEZE India Private Ltd.
E-Mail: office-india@geze.com
www.geze.in

**Italy**
GEZE Italia S.r.l Unipersonale
E-Mail: italia.it@geze.com
www.geze.it

GEZE Engineering Roma S.r.l
E-Mail: italia.it@geze.com
www.geze.it

**Korea**
GEZE Korea Ltd.
E-Mail: info.kr@geze.com
www.geze.com

**Poland**
GEZE Polska Sp.z o.o.
E-Mail: geze.pl@geze.com
www.geze.pl

**Romania**
GEZE Romania S.R.L.
E-Mail: office-romania@geze.com
www.geze.ro

**Russia**
OOO GEZE RUS
E-Mail: office-russia@geze.com
www.geze.ru

**Scandinavia – Sweden**
GEZE Scandinavia AB
E-Mail: sverige.se@geze.com
www.geze.se

**Scandinavia – Norway**
GEZE Scandinavia AB avd. Norge
E-Mail: norge.se@geze.com
www.geze.no

**Scandinavia – Denmark**
GEZE Danmark
E-Mail: danmark.se@geze.com
www.geze.dk

**Singapore**
GEZE (Asia Pacific) Pte, Ltd.
E-Mail: gezesea@geze.com.sg
www.geze.com

**South Africa**
GEZE South Africa (Pty) Ltd.
E-Mail: info@gezesa.co.za
www.geze.co.za

**Switzerland**
GEZE Schweiz AG
E-Mail: schweiz.ch@geze.com
www.geze.ch

**Turkey**
GEZE Kapı ve Pencere Sistemleri
E-Mail: office-turkey@geze.com
www.geze.com

**Ukraine**
LLC GEZE Ukraine
E-Mail: office-ukraine@geze.com
www.geze.ua

**United Arab Emirates/GCC**
GEZE Middle East
E-Mail: gezeme@geze.com
www.geze.ae

**United Kingdom**
GEZE UK Ltd.
E-Mail: info.uk@geze.com
www.geze.com

**GEZE GmbH**
**Reinhold-Vöster-Straße 21–29**
**71229 Leonberg**
**Germany**

**Tel.: 0049 7152 203 0**
**Fax.: 0049 7152 203 310**
**www.geze.com**

Der Maßstab DIN ISO 9001 unseres Handelns

GEZE