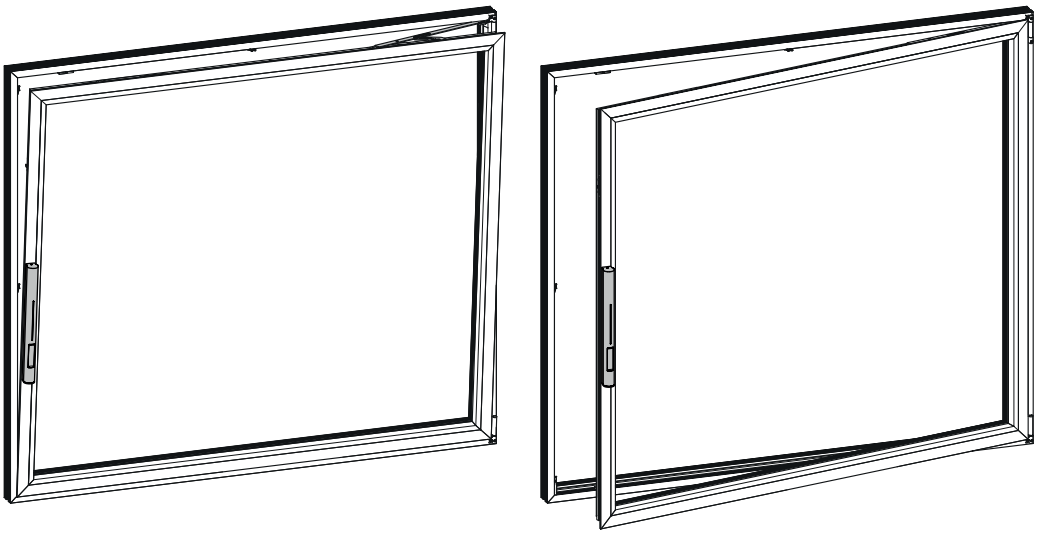

F 1200+

CN 接线图

194811-01

GEZE

目录

1 关于本文件 3
1.1 图标和显示元素 3
1.2 目标群体 3
1.3 有效性 3
1.4 适用文件 3
1.5 术语 4
2 符合规定的使用 4
3 产品责任 4
4 安全提示 4
4.1 人员资质 4
4.2 有安全意识地工作 4
4.3 触电危险 5
4.4 机械危险 5
4.5 标准和指令 5
5 产品说明 6
5.1 开窗器的工作原理 6
5.2 运行模式概览 7
5.3 操作指示 (LED 状态指示器) 和控制键 7
5.4 接近传感器 7
5.5 自动模式 (通过 KNX 楼宇控制系统控制) 7
5.6 在平开位置锁定手动开启 7
5.6.1 适用于获授权用户的锁定和许用 7
5.7 紧急开启/紧急锁定窗户 7
6 安装 8
7 电气连接 8
7.1 规划与计算 8
7.2 穿线通道 8
7.3 连接 9
7.3.1 连接穿线通道的连接导线 9
8 检查和移交 10
9 调试 10
10 参数设置 11
10.1 通过调试箱进行参数设置 11
11 清洁 12
12 维护 12
13 故障 12
13.1 故障排除 12
13.2 故障和错误表 12
14 停用 12
15 拆卸 12
16 废弃处理 12
17 技术参数 13
18 附录 14
18.1 开窗器接线图 14
18.2 楼宇控制系统 KNX 15

1 关于本文件

本接线图介绍了 F 1200+ 驱动器系统的电气连接、测试、调试和故障排除。
- ▶ 有关驱动器系统和窗系统的更多信息，参见适用文件（参见章节 1.4“适用文件”）。
- ▶ 请仔细阅读本文件。
- ▶ 对于安装驱动器系统的窗户，请阅读并遵守制造商文档。
- ▶ 始终将本文件和所有适用文件妥善保存在窗系统附近，以备日后使用。

1.1 图标和显示元素

警告提示

本说明书中的警告提示旨在提醒可能出现的剩余风险、财产损失和人员伤亡。
- ▶ 请始终阅读和遵守该警告提示。
- ▶ 请遵守所有已标记警告图标和警告语的步骤。

警告图标	警告语	含义
⚠	**危险**	人员受伤危险。 不遵守会导致重伤甚至死亡。
⚠	**警告**	人员受伤危险。 如不遵守则可能导致重度伤害。
⚠	**小心**	人员受伤危险。 如不遵守则可能导致轻度伤害。
	提示	财产损失。 不遵守可能会导致财产损失。

其他图标和显示元素

为说明正确的操作，对重要信息和技术信息进行重点介绍。

图标	含义
❗	表示“重要信息” 有关目标人群的信息，以便更好地理解或优化工作流程
ℹ	表示“补充信息” 有关其他文件的信息、技术提示等
▶	表示操作的图标：此时必须进行相应操作。 ▶ 当有多个操作步骤时，请按顺序执行。

1.2 目标群体

本文件面向针对电气通风系统接受过培训的专业人员、专家和接受过指导的运营商，他们掌握了有关本系统运行模式和潜在危险的相应知识。

1.3 有效性

本文件适用于 F 1200+ 驱动器系统。

1.4 适用文件

文件	说明
安装说明 F 1200+ (ID 193236)	开窗器和配件的机械安装
用户手册 F 1200+ (ID 193469)	使用、操作、清洁、维护、故障、停用、拆卸、废弃处理
有关窗户的文档	制造商的文档、 参见系统文档

1.5 术语

术语	说明
窗系统	由驱动器系统和窗户组成的组装单元
驱动器系统	F 1200+ 开窗器和 F 1200 配件

2 符合规定的使用

窗系统由 F 1200+ 开窗器、F 1200 配件和用于私人和商业领域的窗户组成。该驱动器系统用于通过电动方式开启和关闭窗户。窗系统用于固定安装和垂直装入立面，适用于大型平开和下悬窗扇：

- 用于日常通风和排气的驱动器系统
- F 1200+ 开窗器**未**获准用于防火保护应用（如排烟排热系统、自然排烟排热装置等）。
- F 1200+ 开窗器可作为窗户上的单个开窗器（单开窗器）。
  - **不**允许在一个窗户中多重安装两个或多个这种型号的开窗器。
- 本驱动器系统仅用于干燥空间内的使用，且不允许暴露在腐蚀性极强的环境中（如海洋或海边空气）。

其他或超过这一范围的利用皆视作不当使用。

3 产品责任

根据“产品责任法”中规定的制造商对其产品负有的责任，必须遵守本手册中包含的信息（产品信息和符合规定的使用、错误使用、产品性能、产品维护、通知义务和指示义务）。
保修是以按照制造商说明进行专业装配、安装和维护为前提的。
无视本《手册》中的规定将免除制造商的责任义务。

- 如若擅自对窗系统进行更改，则盖泽对由此产生的损失不承担任何责任。
- 如果与第三方设备和其他生产商的产品组合使用，则盖泽不承担保修责任。

▶ 在进行维修和维护作业时，也仅允许使用盖泽原装部件。

4 安全提示

▶ 在使用本产品之前，请阅读并遵守以下安全提示，以确保人员安全。

4.1 人员资质

- 获盖泽授权的专家和专业人员才允许进行装配、电气连接、调试、功能测试、维护、故障排除、调试和拆卸。

4.2 有安全意识地工作

▶ 对于 24V 电源电压的连接，只能指派专业电工完成。
▶ 避免未经授权的人员进入工作场所。

无防护的挤压、碰撞、剪切和卷入部位存在造成人员受伤危险。

▶ 对窗系统执行任何工作之前，请保证危险位置的安全。
▶ 穿戴合适的防护装备。

窗扇开启和闭合会导致受伤危险

▶ 在拆卸开窗器和窗户的连接时：请适当地固定窗扇，防止开启和闭合。

4.3 触电危险

窗系统的带电部件会造成触电
使用不间断电源 (UPS) 时 , 窗系统从电源断开后仍然有电压。
▶ 在电气设备上执行工作之前先切断电源供应 (电源和蓄电池) 并锁定 , 避免意外重启 , 并检查是否处于无电压状态。

4.4 机械危险

受伤和死亡风险
通过电动操作的窗户上所产生的力 , 存在撞击、挤压和夹伤危险。
在运行过程中将手伸入窗系统的移动范围会导致受伤。
如果在平开位置手动开启窗扇 , 则存在受伤危险。
▶ 必要时针对获授权使用平开位置采取措施 (参见章节5.6“在平开位置锁定手动开启”) 。

用于保护危险点的特殊措施
对于窗扇的安装高度 , 或危险点低于通行面上方 2.5 m 的位置 :
所需措施的类型取决于相应的安装情况和相关空间的使用。
▶ 借助风险评估选择并实施特殊措施来保护危险点。

▶ 通过 LED 灯指示关闭过程 (闪烁) (集成在开窗器中) 。
  ▫ 适用的空间适合针对该技术接受过指导 , 且能够评估各项危险的人员定期停留 (例如起居室等)

▶ 将主关闭边缘的关闭速度设置为最大 15 mm/s (符合出厂设置) , 并将主关闭边缘允许的开窗宽度限制为 <200 mm (由配件的最大行程 (180 mm) 指定) 。

如果预设的关闭速度改为超过 15 mm/s , 则开窗器的防护等级会发生改变。
▶ 为了继续满足预设的防护等级 , 落实额外需要的保险措施 (例如失知制动控制系统、带 IQ Box Safety 的保护装置配合感应器等) 。

▶ 通过关闭预设 (事故自动制动运行) 将控制键的参数设置为按键操作运行模式。
  ▫ 适用的空间适合需要保护 , 且针对安全使用未接受过指导的人员定期停留 (如医院、学校等) 。

▶ 使用传感技术保护危险点。
  ▫ 适用的空间适合需要保护的人员、儿童或判断力有限的人群定期停留 , 这类人群针对安全使用未接受过指导或未经监督 (如幼儿园等)

4.5 标准和指令

▶ 必须遵守最新版本的指令、标准和本国法规 , 尤其是须遵守 :
  ▫ DGUV 第 1 条规定“事故预防条例、预防原则”
  ▫ DGUV 规定 3“事故预防条例 , 电气设备和安装”
  ▫ ASR 第 A1.6 条规定 “窗户、天窗、半透明墙”
  ▫ VDE 0100 , 第 600 部分“低压设备的安装 - 第 6 部分 : 检查”
  ▫ DIN EN 60355-1 “用于室内使用和类似用途的电气设备的安全 - 第 1 部分 : 一般要求”
  ▫ DIN EN 60355-2 “用于室内使用和类似用途的电气设备的安全 - 第 2-103 部分 : 针对用于大门、门和窗的驱动装置的特殊要求”
  ▫ MLAR 规定 “样机管道系统指令”

5 产品说明

该驱动器系统由 F 1200+ 开窗器和 F 1200 配件组成 , 并且根据最新技术水平和公认的安全技术规则完成开发。

可设置驱动器系统的特性。这需要用到含 ST 220 调节器的盖泽调试箱 (参见章节10“参数设置”) 。

5.1 开窗器的工作原理

F 1200+ 开窗器是一款用于大型平开和下悬窗自动化装置的开窗器。通过 F 1200 配件将窗户调整至翻转或平开位置。

主轴线性移动。
固定在开窗器上的剑形销 (2) 啮入配件 (3) 的同步件 (1) 中。
该同步件将主轴移动传递至驱动杆 , 进而传递至配件的所有移动零件。

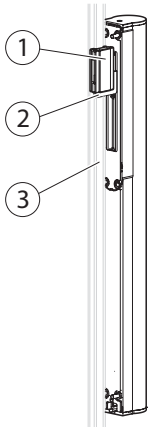

该开窗器具有以下开窗位置 :
- 平开位置 : 窗户已解锁 , 可以将窗扇手动调整至平开位置 , 如用于手动通风、清洁窗户表面或维护
- 已锁定 : 窗户已关闭 , 所有锁闭点均已锁定。
- 翻转位置 : 窗户沿翻转方向自动开启。

驱动行程为 78 mm。
主轴如下移动 :
(2) -18 mm ; 启用平开位置
(0) 0 mm ; 锁定所有锁闭点
(1) +1 mm ...+60 mm
安全剪式滑撑沿翻转方向打开

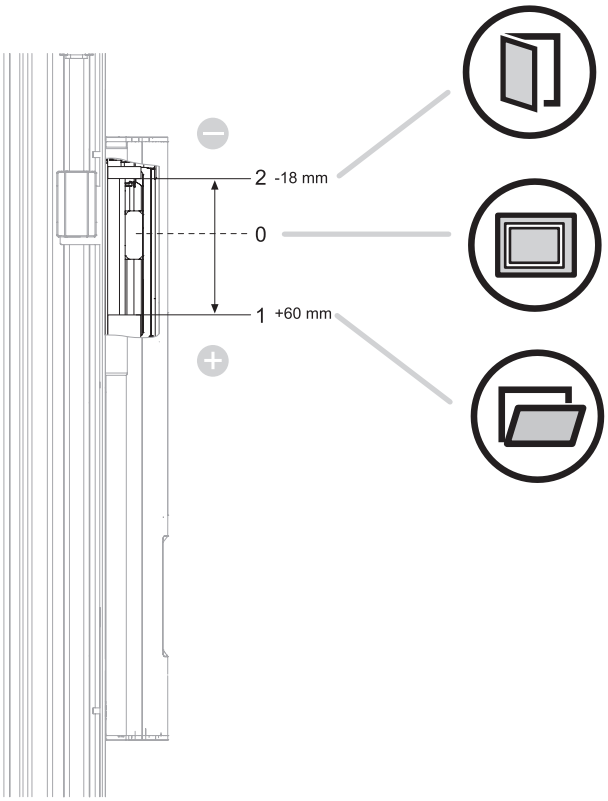

通风装置的最大行程设置为配件的最大行程长度。

5.2 运行模式概览

您可以在用户手册 F 1200+ (ID 193469) 中查看有关运行模式的信息。

5.3 操作指示 (LED 状态指示器) 和控制键

有关 LED 状态指示器各种指示和操作功能的信息 , 请参见用户手册 F 1200+ (ID 193469)。

可利用 ST 220 参数设置器配置控制键的工作方式 (参见章节10“参数设置”) 。
可锁定**平开位置**按键。如此开窗器不再能移动到该位置。

5.4 接近传感器

可以在用户手册 F 1200+ (ID 193469) 中查看有关接近传感器作用方式的相关信息。

可利用 ST 220 参数设置器配置接近传感器的灵敏度 (参见章节10“参数设置”) 。

5.5 自动模式 (通过 KNX 楼宇控制系统控制)

结合盖泽 IQ Box KNX (参见章节18.2“楼宇控制系统 KNX”) , 可以将 GLT 的信号发送至开窗器。如此开窗器便处于自动模式。在开窗器移动之前 , 会在 LED 状态指示器上通过闪烁蓝光 3 次指示该模式。
操作按键可随时中断自动模式。

5.6 在平开位置锁定手动开启

根据窗户的安装情况 (如较高楼层上的掉落风险) , 可能有必要在平开位置完全锁定窗扇的开启 , 或仅许可获授权的用户使用 (如进行清洁、维护) 。

- 在平开位置锁定手动开启 : 参见章节10“参数设置”。
- 适用于获授权用户的带锁锁定和许用 : 参见章节5.6.1“适用于获授权用户的锁定和许用”。

5.6.1 适用于获授权用户的锁定和许用

带有集成锁 (1) 的侧顶盖作为顶部侧顶盖 (选装件 , ID 191158 (RAL7012) 或 ID 191159 (根据 RAL)) 。
利用锁机械锁定平开位置。在用
钥匙 (2) 开锁和拉出侧顶盖 (1) 之后 , 将启用在平开位置手动开启。

关于面向获授权用户启用该功能的信息 ,
参见用户手册 F 1200+
(ID 193469)。

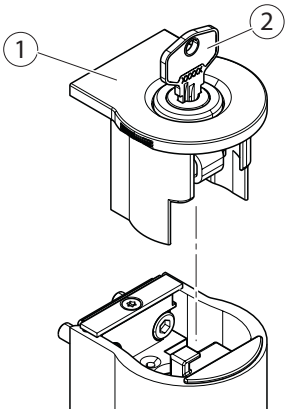

5.7 紧急开启/紧急锁定窗户

如果开窗器由于电源故障等断电 , 可以手动开启或关闭窗户。

有关“紧急开启”和“紧急锁定”的信息 , 参见用户手册 F 1200+ (ID 193469)。

6 安装

关于安装的信息参见安装说明 F 1200+ (ID 193236)。

危险！
错误安装会带来受伤危险！
- 遵守安全提示。
- 遵守所提供的安装说明。

- 需要您自行负责检查建筑物上的尺寸。
- 检查在指定的安装位置是否满足了开窗器型号铭牌上规定的条件 (如环境温度和电气数据) 。
- 在安装前检查所驱动零件的机械状况是否良好、重量平衡 , 并且容易关闭。
- 为了避免受伤 , 应将保护盖放在紧固螺栓的突出螺纹上。
- 请确保避免因窗扇的开启移动而在窗扇和周围的固定部件之间导致夹伤。

7 电气连接

7.1 规划与计算

- 由专业的安装人员按照法律规定对线路网进行规划与计算。
- 执行并记录窗系统线路网的绝缘测量。

24V DC 和长馈电线

- 请使用横截面足够大的电缆 , 以避免出现电压降。
- 请计算电源到开窗器整段馈电线上的最大电压降 , 确保不低于开窗器的最小 24V 电源电压 (参见章节17“技术参数”) 。

7.2 穿线通道

F 1200+ 开窗器要求安装在窗扇上。为此需要使用穿线通道 , 从而将电流从框架传输至窗扇。
- 使用随附的盖泽穿线通道。

安装穿线通道

- 适当安装穿线通道 , 确保窗扇可翻转和平开。
- 将开窗器电缆在窗扇上穿过玻璃挡。

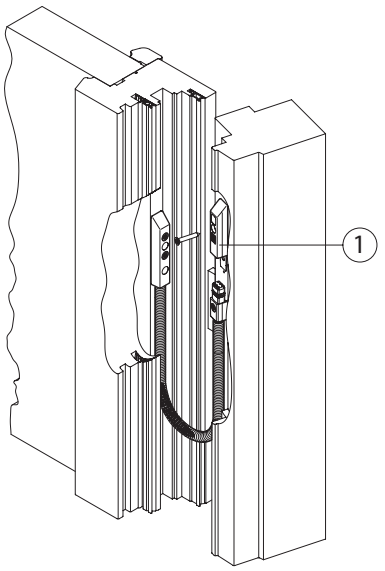

7.3 连接

进行电气连接

- ▶ 根据 DIN VDE 0100-600 连接 24V 电源电压。
- ▶ 仅将 24V 系统连接到具有安全超低电压 SELV 的电源。
- ▶ 遵守接线图中的信息 (参见章节18.1“开窗器接线图”) 。
- ▶ 按照技术数据规划电缆类型、电缆长度和电缆横截面。
- ▶ 针对多股电缆原则上使用芯线端套管。
- ▶ 对不使用的芯线进行绝缘。
- ▶ 根据许可的电缆电流承载能力而定 , 将带互锁选件的现场 2 极式安全自动开关用作电源侧断开装置。

A +24V DC
(24V 电源电压)
B 接地
(24V 电源电压)
S 信号 (无分配)
L LIN (通讯)

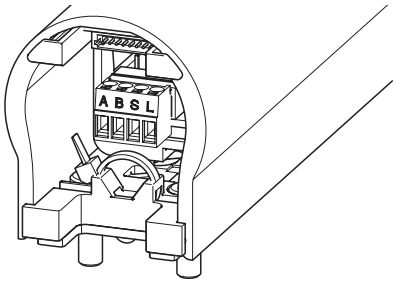

7.3.1 连接穿线通道的连接导线

准备好穿线通道的电缆

- ▶ 对于穿线通道的所有 6 根芯线 , 以 2 根芯线 (2 种颜色) 为一组 , 在电缆的两个末端用随附的双芯线末端套管中的一个分别进行汇总。
  - ▫ 在此过程中 , 在两个电缆末端分别汇总**相同颜色的芯线**。

插口	插头

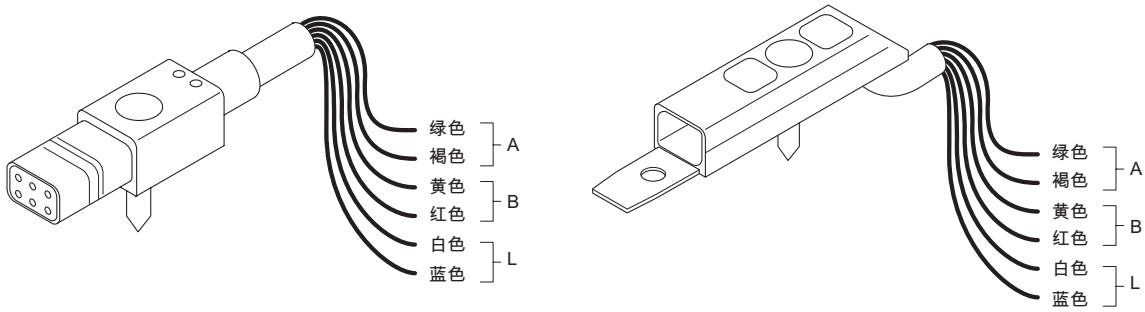

连接连接导线

- ▶ 将通过这种方式加工的 3 组穿线通道 (1) 双芯线连接到电缆接线端 (2) 上的输入端 A、B 和 L 上。
  - ▫ 接线端 S 保留不使用。

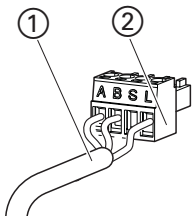

- ▶ 拧出盖罩的螺栓 (1)。
- ▶ 拉下盖罩 (2)。

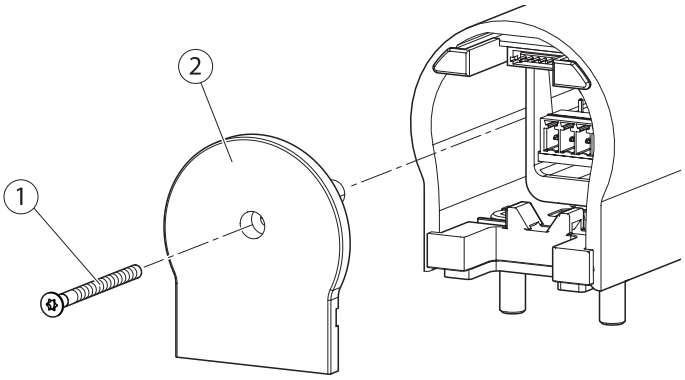

▶ 将穿线通道 (1) 的电缆接线端 (2) 插入开窗器中。

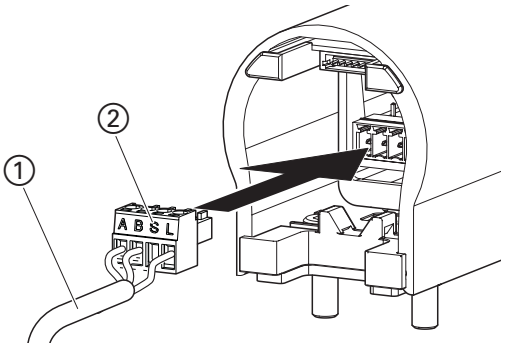

▶ 用电缆固定装置 (3) 固定电缆。
▶ 重新放上盖罩 (2) 并且用螺栓 (1) 拧紧。

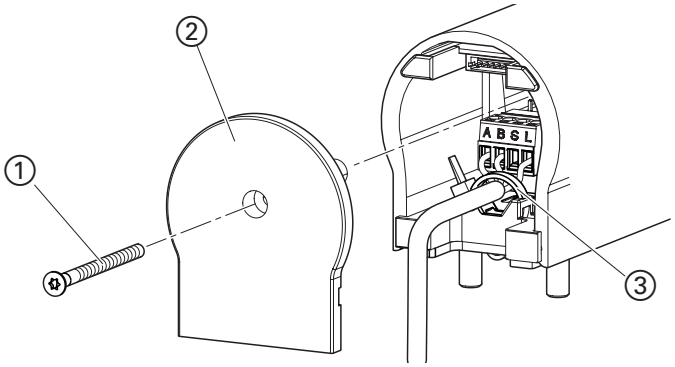

8 检查和移交

▶ 请检查和实施用于保护和避免挤压、碰撞、剪切和卷入位置的各项措施。
▶ 清洁窗系统 , 清除灰尘。

执行测试

▶ 在安装后请检查以下几项 :
  ▫ 窗系统的设置正确 , 且运行无危险。
▶ 由专家检查窗系统。
▶ 通过试运行测试所有功能。

创建风险分析

▶ 在调试窗系统之前 , 请根据机械指令 MLAR 2006/42/EC 由分销商 (专业电工) 进行风险分析。
  ▫ “电动窗的盖泽安全分析”可作为用于创建风险分析的指南。
▶ 根据机械指令附录 III , 系统标有 CE 标志。

执行移交

▶ 在完工后针对窗系统的运行和操作为运营商提供指导。
▶ 将系统文档 (接线图和所有适用文件) 移交给运营商 , 必要时移交电工。
▶ 指导用户 (操作窗系统的人员、清洁人员等) 安全使用和清洁窗系统 , 并为其指出和窗系统有关的危险。

9 调试

执行调试

连接 24V 电源电压之后 , 驱动器系统立即准备就绪 , 可利用控制键进行控制。无需经过专门的调试或磨合运行。

可利用 ST 220 参数设置器 (ID 087261) 更改驱动器系统的参数设置 (参见章节10“参数设置”) 。

10 参数设置

利用 ST 220 参数设置器可实现以下功能 :

- 配置开窗器的启动
  - 锁定“平开位置”控制键。如此驱动器系统不再能移动到该位置。
- 更改参数值
- 读取诊断值
- 读取故障、错误、警告 , 并显示信息

在 ST 220 的 IQ windowdrives (ID 153523) 用户手册中介绍了 F 1200+ 驱动器系统的各种设置和参数设置方法。

10.1 通过调试箱进行参数设置

可利用盖泽调试箱 (ID 142586) 和 ST 220 参数设置器 (ID 087261) 对驱动器系统实行参数设置。
可以在盖泽调试箱 (ID 144097) 的说明中查看更多信息。

对于 F 1200+ 开窗器 , 须使用开关 (4) 将 24V 电源电压的极性设置为“关闭”方向 (A = 24V, B = 0 V) 。

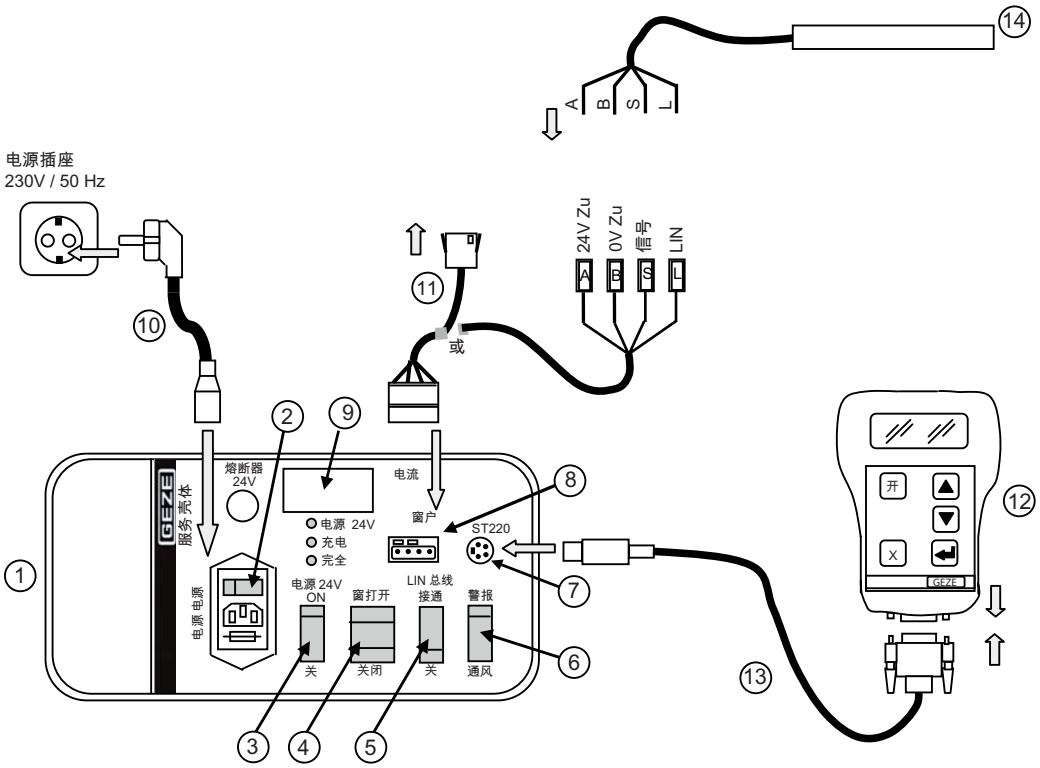

1 调试箱
2 主电源 (电源连接、电源熔丝、电源开关)
3 开/关 24V DC 电源开关
4 窗户开启/关闭开关 (窗户/开窗器)
5 开/关 LIN-BUS 开关 (仅适用于配有 LIN-BUS 的开窗器)
6 警报/通风开关 (警报 : 警报速度 , 通风 : 通风速度可调)
7 (参数设置器) ST 220 服务终端的连接
8 窗户连接 (用于单开窗器/窗户)
9 安培表 (用于显示开窗器/窗户的耗电量)
10 电源线
11 开窗器连接电缆 - 调试箱
12 服务终端 ST 220
13 连接电缆 ST 220 mini DIN
14 F 1200+ 开窗器

11 清洁

您可以在用户手册 F 1200+ (ID 193469-00) 中查看有关清洁的信息。

12 维护

您可以在用户手册 F 1200+ (ID 193469-00) 中查看有关维护的信息。

13 故障

13.1 故障排除

在发生故障时，LED 状态指示灯将持续点亮黄光，直到**获授权的服务技术人员**排除故障为止。

- ▶ 必要时“紧急开启”或“紧急关闭”窗户（参见章节5.7“紧急开启/紧急锁定窗户”）。
- ▶ 停止运行开窗器（参见章节14“停用”）。
- ▶ 锁定窗系统防止触发（如标有“停止使用”说明的指示牌）。

13.2 故障和错误表

故障的编号	说明	措施
23	检测到欠压（150 ms 后约 13V）	无需措施
26	如果开窗器在 3 秒内不能移动 0.1 mm，则开窗器启动受阻	▶ 检查是否有障碍物挡住了窗户、五金件或者开窗器，并且移除障碍物。
27	由于移动受阻，开窗器开始换向。	▶ 检查是否有障碍物挡住了窗户、五金件或者开窗器，并且移除障碍物。 ▶ 测试五金件的运行顺畅度，并在必要时上油脂。
29	由于热过载或过电流导致电机末级关断	▶ 测量环境温度（最高 70 °C），并在可能的情况下降低。 ▶ 检查接通持续时间（最长 30%），并且减小至最大值。
39	过电流断路	▶ 检查是否有障碍物挡住了窗户、五金件或者开窗器，并且移除障碍物。 ▶ 补充涂脂润滑门窗五金配件的所有活动零件。 ▶ 检查所有门窗五金配件锁销是否已调节为尽可能最小压紧力。

14 停用

您可以在用户手册 F 1200+ (ID 193469) 中查看有关停用的信息。

15 拆卸

您可以在用户手册 F 1200+ (ID 193469) 中查看有关拆卸的信息。

16 废弃处理

您可以在用户手册 F 1200+ (ID 193469) 中查看有关废弃处理的信息。

17 技术参数

机械参数	数值
适用窗户类型	平开下悬窗 , 铝合金
力 [N] ▫ 解锁平开位置 ▫ 锁定和翻转位置	 500 700
开窗宽度 (mm) ▫ 主关闭边缘	 180
主轴行程 [mm] ▫ 平开功能 ▫ 翻转功能	 18 60
主关闭边缘的 行程速度 [mm/s] *可设置参数 MIN=11 至 MAX=32	 开 : 11* 关闭 : 11*
锁定时间 [s]	4
重量 [kg]	1.8
长 x 宽 x 高尺寸 [mm]	505 x 45 x 52
音量 [dBA]	最大 70

电气数据	数值
电压 [V DC]	24 ±10%, SELV
耗电量 [A]	2.5
功率消耗 [W]	60
接通时间 [%]	30
终端位置断电开启	通过内置位移传感器以电子方式
终端位置断电关闭	通过内置位移传感器以电子方式
过载断路	通过耗电量以电子方式进行
接近传感器功能 [mm]	0 … 200
集成控制键	开启、关闭、平开位置
集成指示器	开窗宽度 , 工作状态
防护等级	III

环境条件	数值
环境温度 [°C]	-5 ...+70
防护等级	IP40
应用领域	干燥室内

18 附录

18.1 开窗器接线图

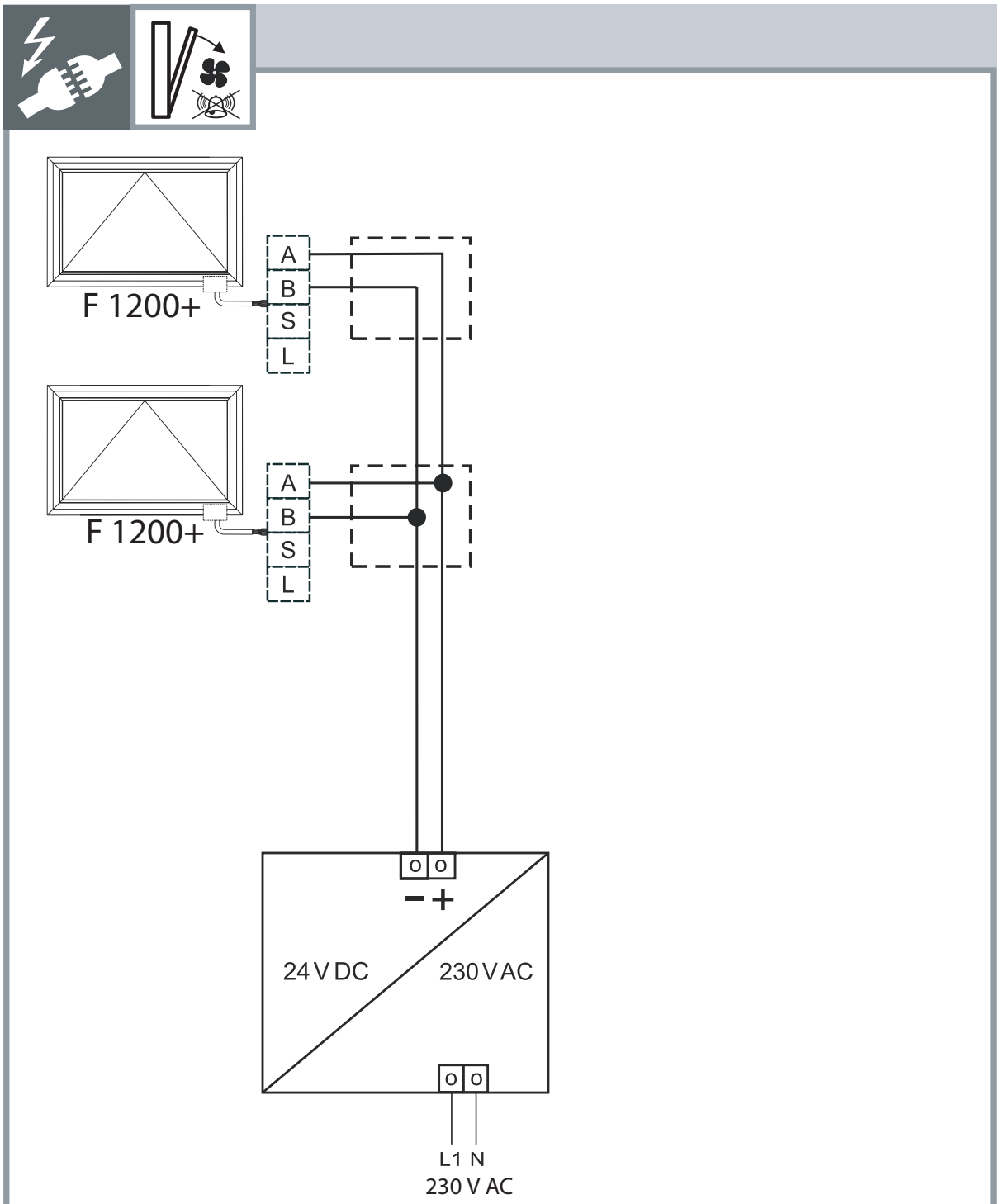

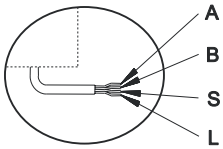

				STOP
A	24V A	+24V	+24V	+24V
B	24V B	GND	GND	GND
S	信号	-	-	-
L	LIN	-	-	-

18.2 楼宇控制系统 KNX

KNX

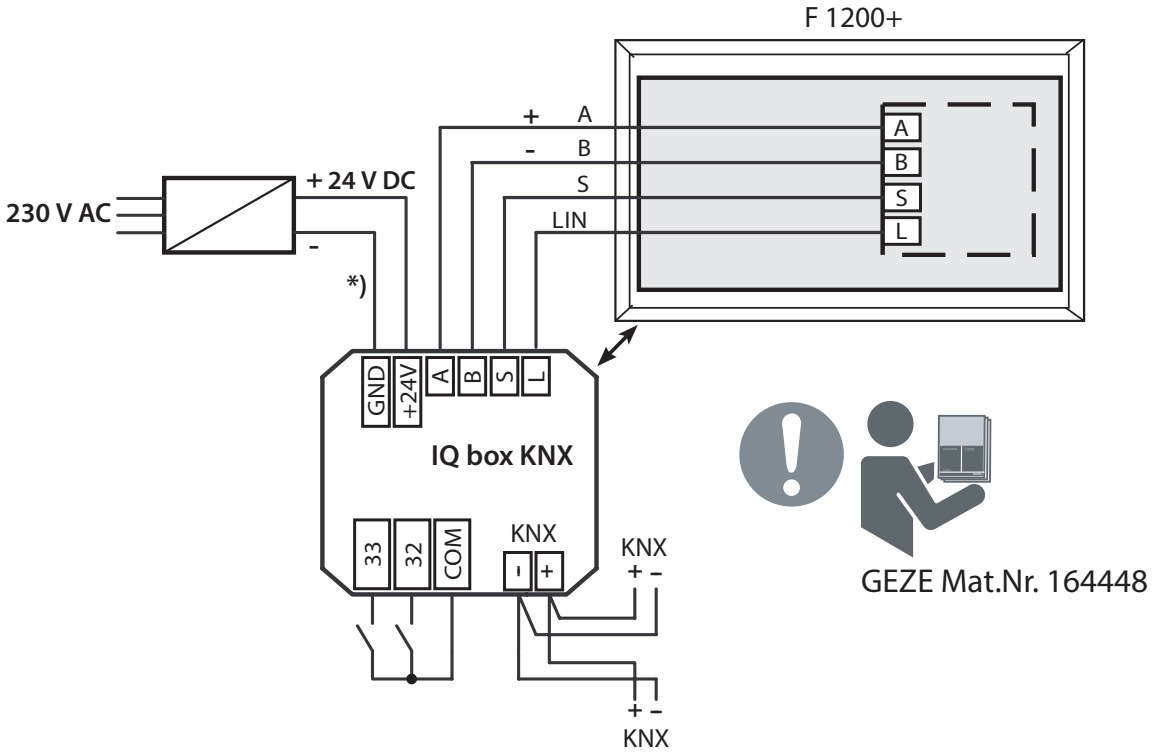

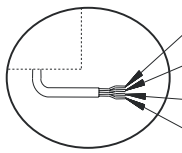

				STOP
A	24V A	+24V	+24V	+24V
B	24V B	GND	GND	GND
S	Signal	-	-	-
L	LIN	LIN	LIN	LIN

Germany
GEZE GmbH
Niederlassung Süd-West
Tel. +49 (0) 7152 203 594
E-Mail: leonberg.de@geze.com

GEZE GmbH
Niederlassung Süd-Ost
Tel. +49 (0) 7152 203 6440
E-Mail: muenchen.de@geze.com

GEZE GmbH
Niederlassung Ost
Tel. +49 (0) 7152 203 6840
E-Mail: berlin.de@geze.com

GEZE GmbH
Niederlassung Mitte/Luxemburg
Tel. +49 (0) 7152 203 6888
E-Mail: frankfurt.de@geze.com

GEZE GmbH
Niederlassung West
Tel. +49 (0) 7152 203 6770
E-Mail: duesseldorf.de@geze.com

GEZE GmbH
Niederlassung Nord
Tel. +49 (0) 7152 203 6600
E-Mail: hamburg.de@geze.com

GEZE Service GmbH
Tel. +49 (0) 1802 923392
E-Mail: service-info.de@geze.com

Austria
GEZE Austria
E-Mail: austria.at@geze.com
www.geze.at

Baltic States
Lithuania / Latvia / Estonia
E-Mail: baltic-states@geze.com

Benelux
GEZE Benelux B.V.
E-Mail: benelux.nl@geze.com
www.geze.be
www.geze.nl

Bulgaria
GEZE Bulgaria - Trade
E-Mail: office-bulgaria@geze.com
www.geze.bg

China
GEZE Industries (Tianjin) Co., Ltd.
E-Mail: chinasales@geze.com.cn
www.geze.com.cn

GEZE Industries (Tianjin) Co., Ltd.
Branch Office Shanghai
E-Mail: chinasales@geze.com.cn
www.geze.com.cn

GEZE Industries (Tianjin) Co., Ltd.
Branch Office Guangzhou
E-Mail: chinasales@geze.com.cn
www.geze.com.cn

GEZE Industries (Tianjin) Co., Ltd.
Branch Office Beijing
E-Mail: chinasales@geze.com.cn
www.geze.com.cn

France
GEZE France S.A.R.L.
E-Mail: france.fr@geze.com
www.geze.fr

Hungary
GEZE Hungary Kft.
E-Mail: office-hungary@geze.com
www.geze.hu

Iberia
GEZE Iberia S.R.L.
E-Mail: info.es@geze.com
www.geze.es

India
GEZE India Private Ltd.
E-Mail: office-india@geze.com
www.geze.in

Italy
GEZE Italia S.r.l Unipersonale
E-Mail: italia.it@geze.com
www.geze.it

GEZE Engineering Roma S.r.l
E-Mail: italia.it@geze.com
www.geze.it

Korea
GEZE Korea Ltd.
E-Mail: info.kr@geze.com
www.geze.com

Poland
GEZE Polska Sp.z o.o.
E-Mail: geze.pl@geze.com
www.geze.pl

Romania
GEZE Romania S.R.L.
E-Mail: office-romania@geze.com
www.geze.ro

Russia
OOO GEZE RUS
E-Mail: office-russia@geze.com
www.geze.ru

Scandinavia – Sweden
GEZE Scandinavia AB
E-Mail: sverige.se@geze.com
www.geze.se

Scandinavia – Norway
GEZE Scandinavia AB avd. Norge
E-Mail: norge.se@geze.com
www.geze.no

Scandinavia – Denmark
GEZE Danmark
E-Mail: danmark.se@geze.com
www.geze.dk

Singapore
GEZE (Asia Pacific) Pte, Ltd.
E-Mail: gezesea@geze.com.sg
www.geze.com

South Africa
GEZE South Africa (Pty) Ltd.
E-Mail: info@gezesa.co.za
www.geze.co.za

Switzerland
GEZE Schweiz AG
E-Mail: schweiz.ch@geze.com
www.geze.ch

Turkey
GEZE Kapı ve Pencere Sistemleri
E-Mail: office-turkey@geze.com
www.geze.com

Ukraine
LLC GEZE Ukraine
E-Mail: office-ukraine@geze.com
www.geze.ua

United Arab Emirates/GCC
GEZE Middle East
E-Mail: gezeme@geze.com
www.geze.ae

United Kingdom
GEZE UK Ltd.
E-Mail: info.uk@geze.com
www.geze.com

Der Maßstab DIN ISO 9001 unseres Handelns

GEZE GmbH
Reinhold-Vöster-Straße 21–29
71229 Leonberg
Germany

Tel.: 0049 7152 203 0
Fax.: 0049 7152 203 310
www.geze.com